# Nadproże N3

skala 1:20

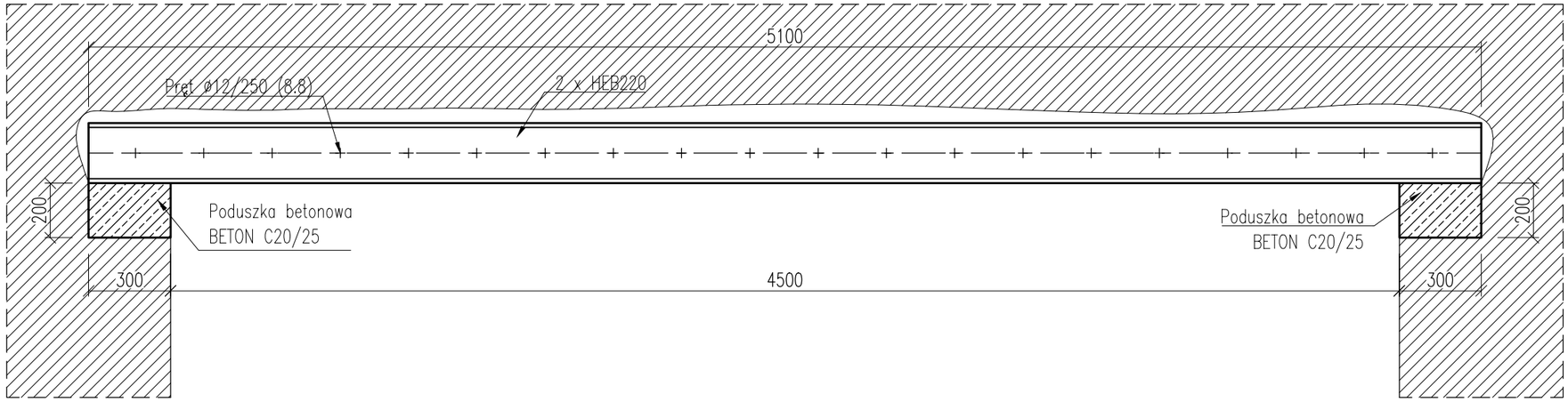


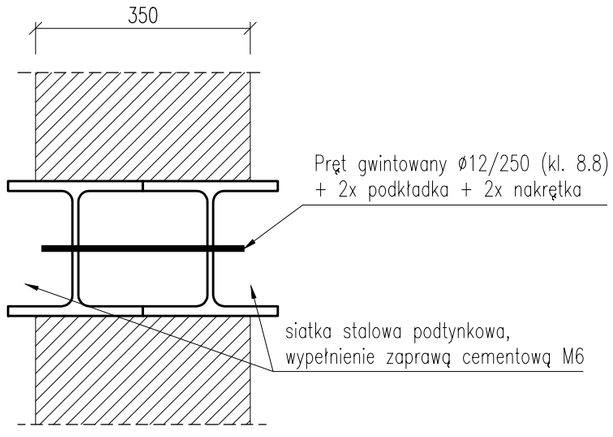


1. STAL S235JR
2. Warunki wykonania i odbioru wg PN–EN 1090–2
3. Klasa wykonania EXC2
4. Beton: C20/25
5. Zabezpieczenie antykorozyjne – wszystkie elementy malowane
6. Spoiny nieopisane należy wykonać jako
   – pachwinowe dwustronne o grubości a=0,5g cieńszego elementu
   – pachwinowe jednostronne o grubości a=0,7g cieńszego elementu
   – spoiny czołowe o grubości cieńszego spośród spawanych elementów


TIM ARCHITEKCI S.C.
Tomasz Borowiecki , Małgorzata Małasiewicz
Al.Armii Krajowej 1/3, 42-200 Częstochowa
tel. 607 047 198 , 668 482 532
e-mail: biuro@timarchitekci.pl
www.timarchitekci.pl
architekci


INWESTYCJA:

PROJEKT TECHNICZNY

**PRZYSTOSOWANIA CZĘŚCI POMIESZCZEŃ ZESPOŁU SZKOLNO PRZEDSZKOLNEGO NR 7 PRZY UL.WRĘCZYCKIEJ W CZĘSTOCHOWIE DO PROWADZENIA ZAJĘĆ PRZEDSZKOLNYCH**
**DZIAŁKA NR 101 OBRĘB 0099 , CZĘSTOCHOWA UL. WRĘCZYCKA 111/115**

BRANŻA: KONSTRUKCJA

TEMAT: **NADPROŻE N-3**

| | |
|---|---|
| PROJEKTOWAŁ: mgr inż. Dariusz Chachulski, Uprawnienia nr SLK/8304/PWBKb/18 | PODPIS: |
| SPRAWDZIŁ: mgr inż. Paweł Grzybek, Uprawnienia nr LOD/2976/PWBKb/16 | PODPIS: |
| ASYSTENT PROJEKTANTA: mgr inż. Weronika Kowalik | |

| FAZA: | REWIZJA: | NR RYSUNKU: |
|---|---|---|
| PW | 00 | K04 |
| DATA: 05.2026 | SKALA: 1:20 | |